FLOW DIVIDER VALVE ·FDT3-**-** TYPE	Thread connection	29.4 MPa
DE CO VALVE ·TDCV3-**-** TYPE		

・Dimensions (FDT3-03·04·06/TDCV3-03·04·06)

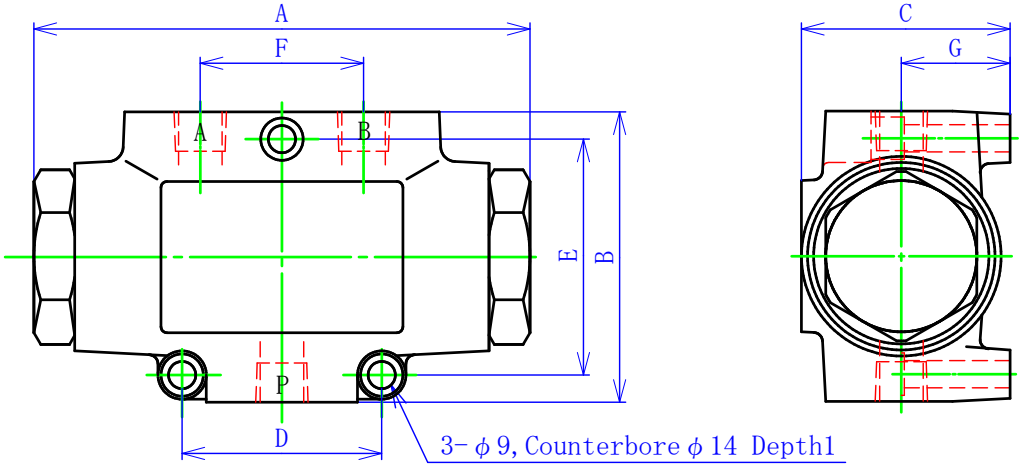

・Dimensions (FDT3-08·12/TDCV3-08·12)

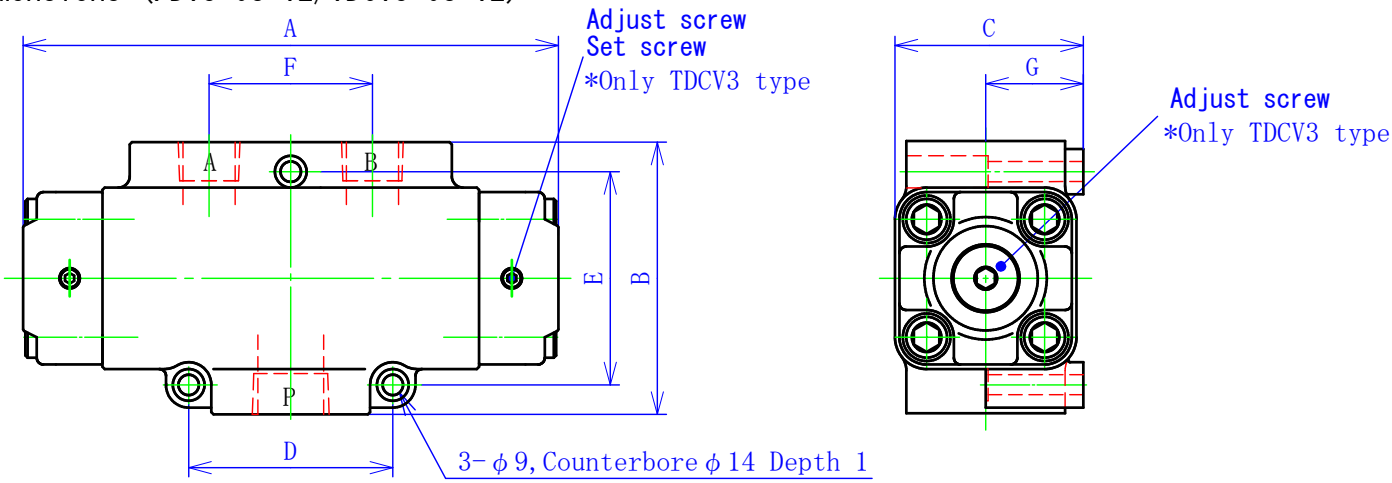

・Specofication

Type			Port P Standard flow (l/min.)	Port P Flow range (l/min.)	Pressure loss (MPa)	Connecting pipe (Rc, G) P	Connecting pipe (Rc, G) A・B	A	B	C	D	E	F	G	Weight (kg)
FDT3 TDCV3	03	4	4	3 ～ 5	±0.3 0.7	3/8″	3/8″	164	96	69	66	78	54	36	4.5
		6	6	5 ～ 8											
		10	10	8 ～ 13											
		15	15	13 ～ 18											
		20	20	17 ～ 25											
	04	30	30	25 ～ 36		1/2″	3/8″								
		40	40	33 ～ 48											
	06	50	50	42 ～ 60		3/4″	1/2″								
		60	60	50 ～ 72											
	08	50	50	42 ～ 60		1″	3/4″	236	120	83	90	94	72	43	11
		60	60	50 ～ 72											
		80	80	67 ～ 95											
		100	100	85 ～ 120											
	12	120	120	100 ～ 145		1·1/2″	1″	298	150	103	114	122	96	53	21
		160	160	135 ～ 195											
		200	200	165 ～ 240											
		240	240	200 ～ 290											
		300	300	260 ～ 350											